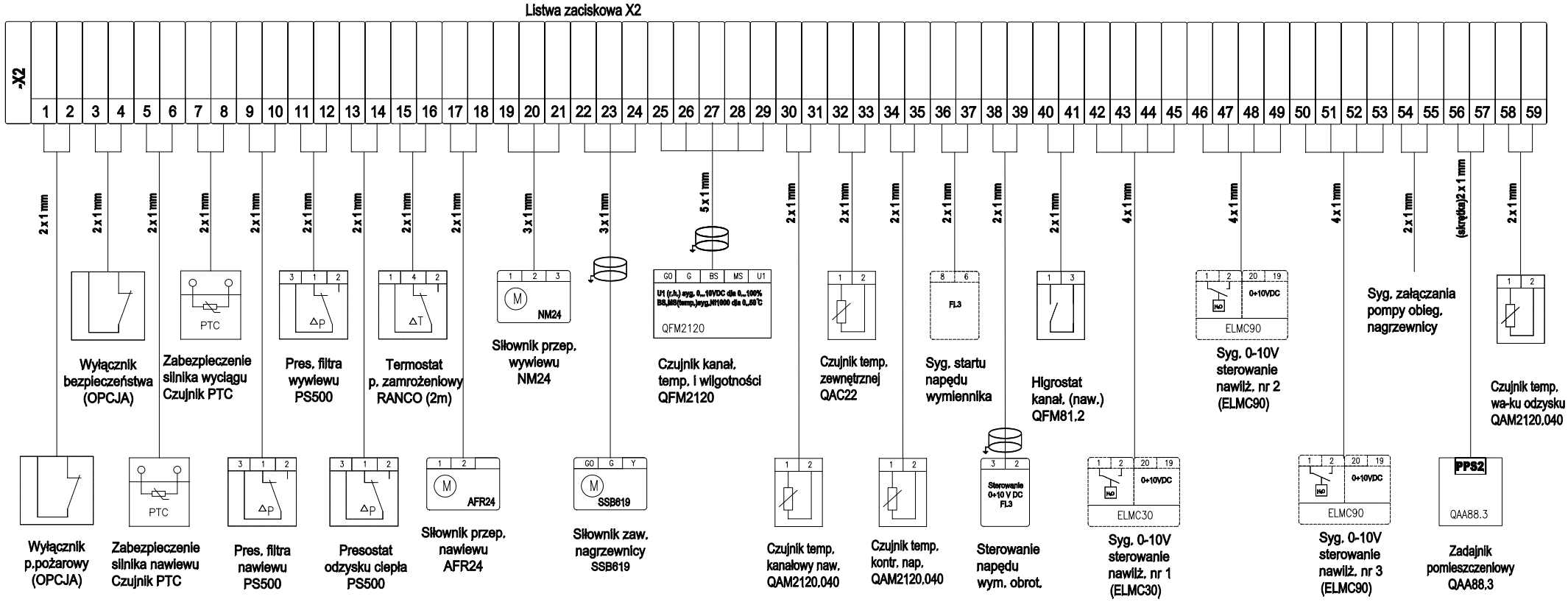

Tytuł:	Schemat listwy zaciskowej
Typ układu automatyki:	
Data: 01/2011	R-3558/10 C-11876/10
Podz.:	
Nr arch.:	
Nr kol.:	Strona: 2/2