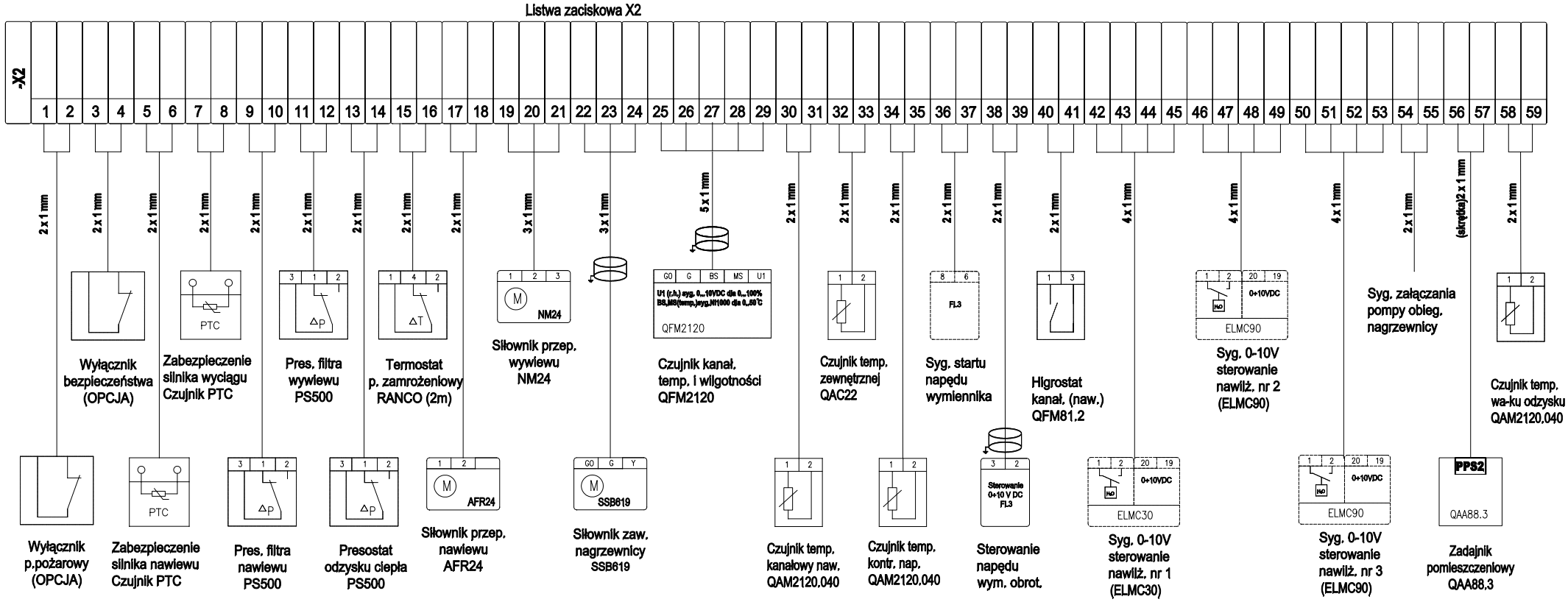

Tytuł: Schemat listwy zaciskowej

R-3559/10 C-11877/10

Typ układu automatyki:

Data: 01.2011

Podz.:

Nr arch.:

Nr kol.:

Strona: 2/2